Технические характеристики

Т И П	HA205	HA205R30	HA205R65	HD205R30	HD205R65
Номер заказа	10529	10530	10531	10532	10533
Прямой канал					
Частотный диапазон	47–862 MHz		87–862 MHz	47–862 MHz	87–862 MHz
Усиление, коммутируемое*	27/36 dB				
Пределы регулировки коэффициента усиления	18 dB				
Пределы регулировки наклона АЧХ	18 dB				
Межкаскадный корректор	–6/–3/0 dB				
Неравномерность АЧХ*	± 0.5 dB	± 0.75 dB			
Входной и выходной коэффициент отражения	≥ 14 dB при 40 MHz; –1.5 dB/на октаву, но не меньше 10 dB				
Выходной уровень CTB, CSO (EN50083–3)**	109 dBμV				
Коэффициент шума	7.5 dB				
Тестовые точки	–20 dB				
Обратный канал					
Частотный диапазон	–	5–30 MHz	5–65 MHz	5–30 MHz	5–65 MHz
Усиление, коммутируемое	–	27/–4 dB			
Пределы регулировки коэффициента усиления	–	18 dB			
Входной аттенюатор	–	–10/0 dB			
Выходной корректор	–	–6/–3/0 dB			
Неравномерность АЧХ	–	± 0.75 dB			
Возвратные потери	–	> 14 dB			
Коэффициент шума	–	7 dB (активный, входной аттенюатор 0 dB)			
Макс. выходной уровень IMD3=60 dB (DIN45004B)	–	115 dBμV (активный)			
Общие					
Потребляемая мощность	230 V~ 50/60 Hz 4 W	230 V~ 50/60 Hz 5 W		24–65 V~ 50/60 Hz 7 W	
Диапазон рабочих температур	–20° ÷ +50° C				
Габариты/Вес (в упаковке)	185x91x47 mm/0.7 kg				

* для усилителей с обратным каналом измеренно на 10 MHz выше начальной частоты прямого канала
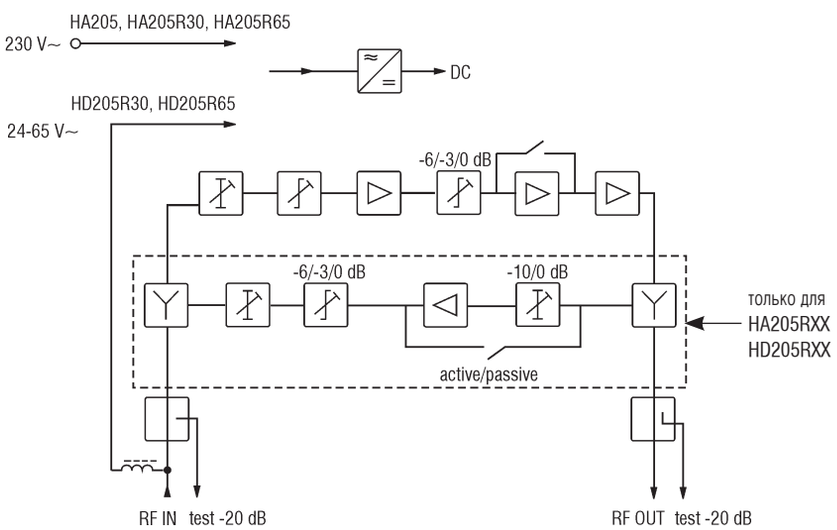
** с межкаскадным корректором 6 dB